Scheda dati tecnici

Rilevatore di fumo EASY PROTECT LoRaWAN® con interfaccia ottica

approvato secondo DIN EN 14604

Il rilevatore di fumo EASY PROTECT Radio è stato sviluppato appositamente per l'uso in sistemi di telelettura radio e offre una protezione ottimale. Il test annuale tramite controllo remoto via radio permette di evitare l'appuntamento in loco. L'innovativo monitoraggio ambientale del rilevatore rileva gli oggetti nelle immediate vicinanze di EASY PROTECT Radio da 0 ad almeno 50 cm.

Caratteristiche in sintesi

- Metodo di rilevamento ottico con sensore termico aggiuntivo per un rilevamento sicuro di tutte le classi di incendio
- Batteria integrata e non rimovibile della durata di 10 anni
- Disegno moderno con Ø 130 mm e altezza 40 mm
- Pulsante di test adatto anche a silenziare i falsi allarmi e per sopprimere fino a 65 ore i messaggi acustici di guasto non rilevante per la sicurezza
- Dispositivo di allarme rumoroso con min. 85 dB (A)
- Memoria degli eventi con tutti i parametri importanti del dispositivo
- Autocontrollo con visualizzazione dei guasti
- "Riduzione notturna" per ridurre l'intensità della luce LED e ritardare i segnali acustici di guasto non rilevanti per la sicurezza; le comunicazioni di incidenti sono tuttavia ritardabili al massimo di 24 ore
- Area di utilizzo secondo la norma applicativa DIN 14676 e approvazione secondo la norma sull'attrezzatura EN 14604:2005
- Conformità CE secondo la Direttiva sui prodotti da costruzione
- Interfaccia radio LoRaWAN® per controllo remoto
- Funzione comfort: possono essere attivati tramite downlink i telegrammi LoRaWAN basati su eventi in caso di rilevamento di fumo (dalla versione FW 2.20)

Approvazioni

- Approvato per l'uso secondo la norma applicativa DIN 14676, che regola la progettazione, l'installazione, il funzionamento e la manutenzione dei rilevatori.
- Approvato secondo la normativa sull'attrezzatura DIN EN 14604:2005, controllato e certificato dall'istituto di test indipendente e notificato Kriwan Testzentrum con il numero di certificazione 1772-CPR-170691.
- Il rilevatore è insignito del marchio di qualità Q e soddisfa i requisiti della linea guida 14-01 dell'Associazione tedesca per la protezione dagli incendi (Vereinigung zur Förderung des Deutschen Brandschutzes) (prova di tipo, monitoraggio del sito di produzione secondo il sistema AVCP). Ulteriori informazioni sul marchio Q sono disponibili all'indirizzo www.qualitaetsrauchmelder.de/das-q

Rilevatore di fumo EASY PROTECT LoRaWAN® con interfaccia ottica

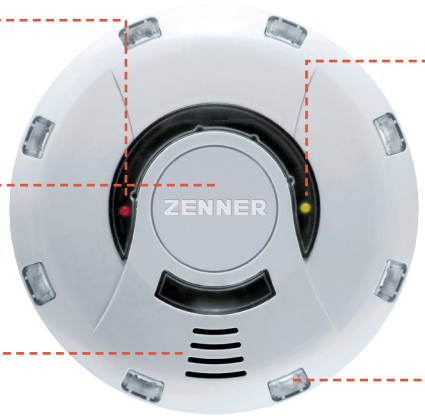

LUCE A LED DI CONTROLLO (ROSSA) CON RIDUZIONE NOTTURNA
Indica che l'attrezzatura è funzionante

PULSANTE DI TEST GRANDE
Per testare e disattivare gli avvi-
si sonori dell'attrezzatura

GENERATORE DI SEGNALE
con min. 85 dB (A)

LUCE A LED DI CONTROLLO (GIALLA) CON RIDUZIONE NOTTURNA
Per distinguere
i messaggi di errore

MONITORAGGIO DELL'AMBIENTE/DELLA DISTANZA
Sensori per il rilevamento
di oggetti in un raggio da
0 a min. 50 cm, che possono
impedire l'ingresso di fumo

Contenuto di protocollo (Telegrammi SP*)	Intervallo
Numero di serie (DevEUI)	una volta soltanto durante la registrazione alla rete LoRaWAN
Informazioni sullo stato (Ore 00:00 precedenti)	giornaliero
Data e ora correnti	mensile
Informazioni specifiche dell'attrezzatura (Versione firmware, versione LoRaWAN, tipo di attrezzatura)	semestrale

*synchronous packets = regolarmente

Contenuto di protocollo (Telegrammi AP**)	Intervallo
Informazioni di stato (manipolazione, guasto della batteria)	attivate dagli eventi
Avviso rilevamento dell'ingresso di fumo	attivato dagli eventi se la funzione è stata attivata via downlink (possibile dalla versione FW 2.20)

**asynchronous packets = attivazione in base agli eventi

Dati tecnici Interfaccia LoRaWAN®	
Modalità di trasmissione	LoRaWAN®, bidirezionale, Classe A
Frequenza	868 MHz
Cifratura	AES-128
Intervallo di trasmissione	Giornaliero
Potenza massima di trasmissione	25 mW

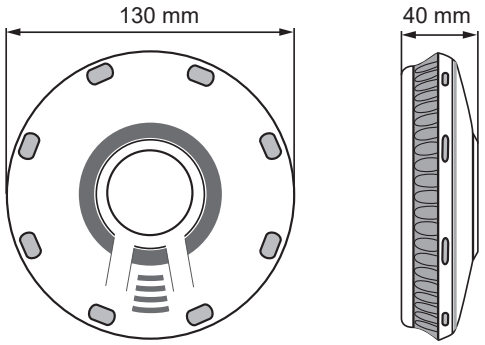

Dimensioni

Brunata ZENNER Srl
Via Marzabotto n° 85 -
Funo di Argelato (BO)- 40050 - Italia

Tel.: +39 051 19873380

E-Mail info@brunatazenner.it
Web: www.brunatazenner.it

Soggetto a modifiche tecniche Non ci assumiamo alcuna responsabilità per eventuali errori o errori di stampa. ZRI_SAP174961_211008_IT